165.730.437СБ

Перв. прим. 165.730.437

Справ. No

Схема обмотки.

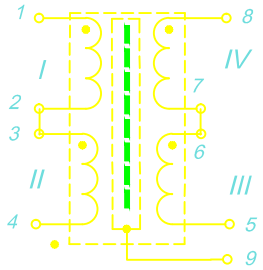

Номер обмотки	Номер вывода	Число витков	Провод марка, диаметр, мм	Индуктивность не менее, мГн	Примечание
I	1-2	65	ПЭТВ-2 0.05	>140 выводы 1-4	мотать в 2 провода
II	3-4	65			
III	5-6	143			мотать в 2 провода
IV	7-8	143			

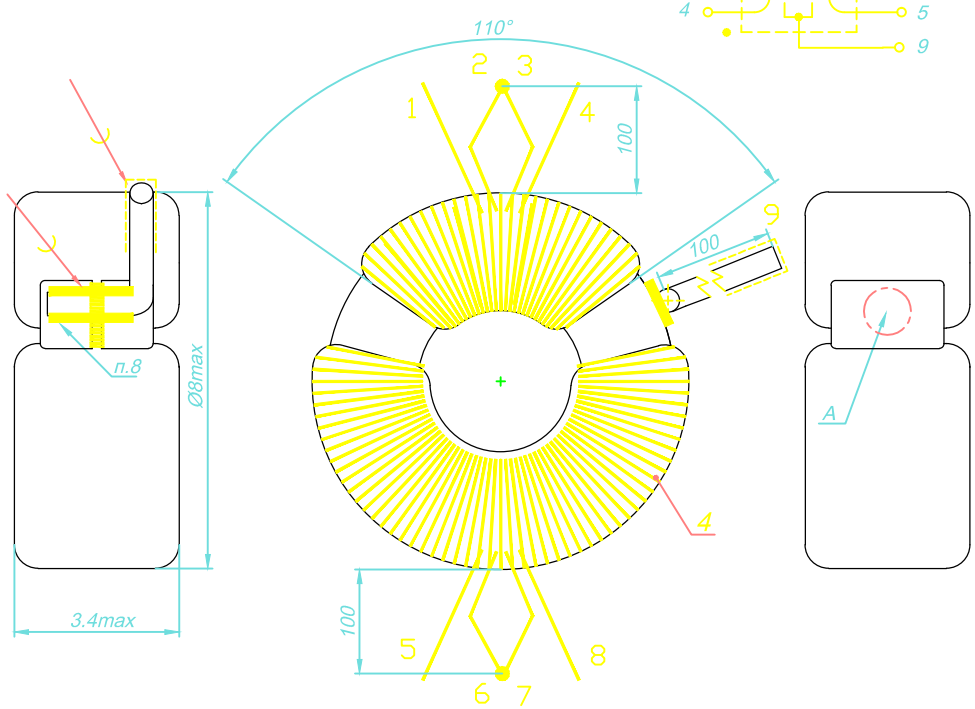

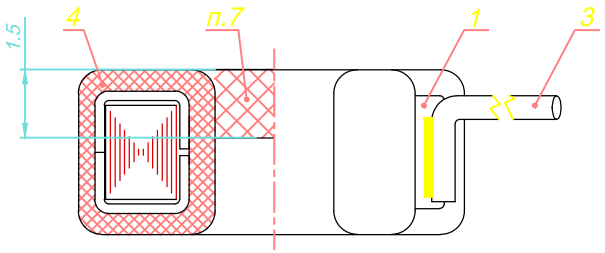

1.* Размер для справок.
2. Общие технические требования по ОСТ 4 ГО.075.200,
заделку выводов производить по чертежу 35 б приложения 3,
жгутиком в 3 сложения, выводы крепить нитками поз.10.
3. Намотка кольцевая, секционная, многослойная внавал.
Не допускается замыкание обмоток на вывод 9.
3. Выводы 2,3 обмоток I и II; 6,7 обмоток III и IV должны быть спаяны между собой.
Выводы маркировать по СТП 1б.102-2010.
4. Припой ПОСК 50-18 ГОСТ 21931-76.
5. Концы выводов трансформатора зачистить и облудить припоем на длину 3...5мм.
6. Обмотки и выводы трансформатора покрыть эмалью НЦ-132,
черный, ГОСТ 6631-73 в 2 слоя.
Обеспечить покрытие эмалью выводов на длине 2..10 мм.
С поверхности А покрытие эмалью удалить.
7. Заполнить клеем ВК-9 с наполнителем двуокись
титана пигментная марки Р-1 в количестве 10 масс.ч по ОСТ4 ГО.029.204.
Клеевой шов должен быть сплошным.
Не допускается наличие сквозных отверстий.
8.Вывод 9 поз.3 паять после покрытия эмалью.
9.На трансформатор нанести экранирующие покрытие краской токопроводящей
841 WB - 2 слоя ф.MG Cemicals.
Допускается наличие экранирующего покрытия на выводах в зоне выхода из
трансформатора на длине не более 1мм.
10. Не допускается замыкание обмоток на экранирующее покрытие.
11.Сопротивление изоляции между обмотками и выводом 9.
должно быть не менее 100 мОм в нормальных условиях при напряжении 100В.
Измерения производить прибором Е 6-31/1.
12.Индуктивность измерять на частоте 1000 гЦ при напряжении 100мВ
прибором LCR ф.GW INSTEK.
13. Остальные технические требования по ОСТ 4 ГО.070.015.

Изм.	Лист	No докум.	Подп.	Дата	165.730.437СБ			
Разраб.		Иванов			Трансформатор	Лит.	Масса	Масштаб
Пров.					Сборочный чертеж			10:1
Т.контр.		Дохалов				Лист	Листов 1	
Н.контр.								
Утв.								

Формат А3

Верно:

Н/к:

Подпись и дата | Инв.No дубл. | Взаим.инв.No | Подпись и дата | Инв.No подл.